GAMECHANGER

AUFBAUANLEITUNG

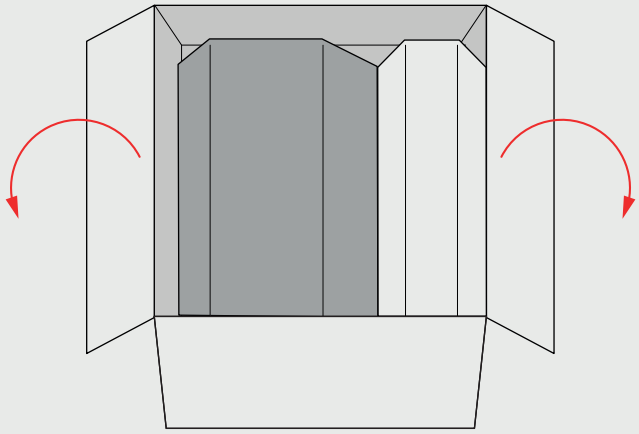

1 Öffne den Karton. Es sind zwei Pappen zu sehen, eine breite und eine schmale.

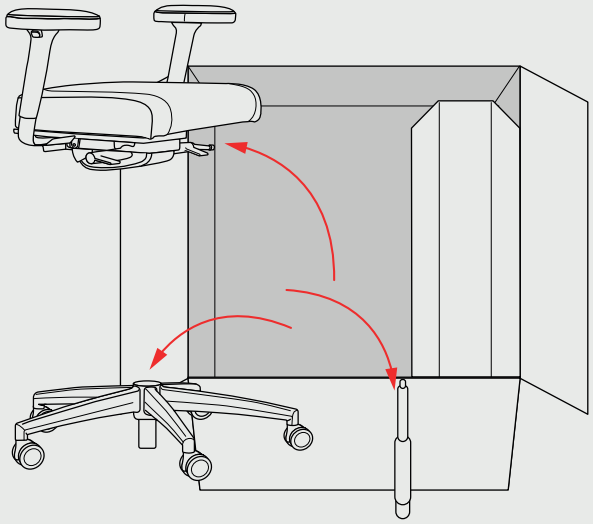

2 Öffne die breite Pappe zuerst. Hier befinden sich das Fußkreuz, die Sitzfläche und ganz unten im Karton die Gasfeder.

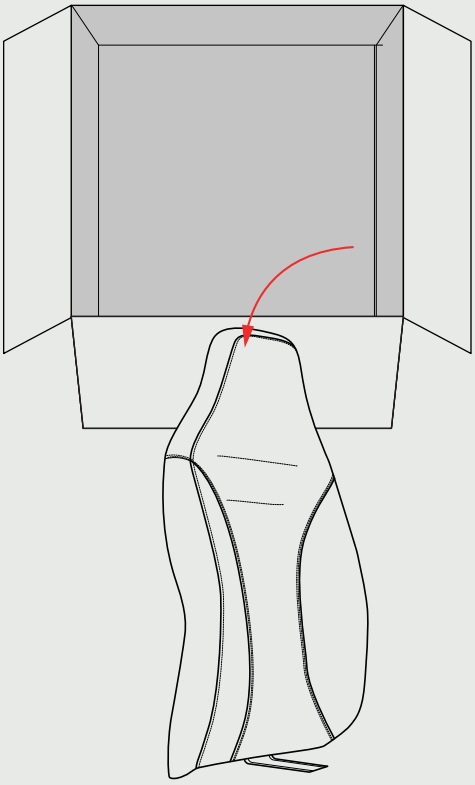

3 Hinter der schmalen Pappe befindet sich die Rückenlehne. An dieser ist die Kunststoffhülse befestigt. Wichtig ist die Kunststoffhülse abzumachen, bevor Sitzfläche und Gasfeder verbunden werden

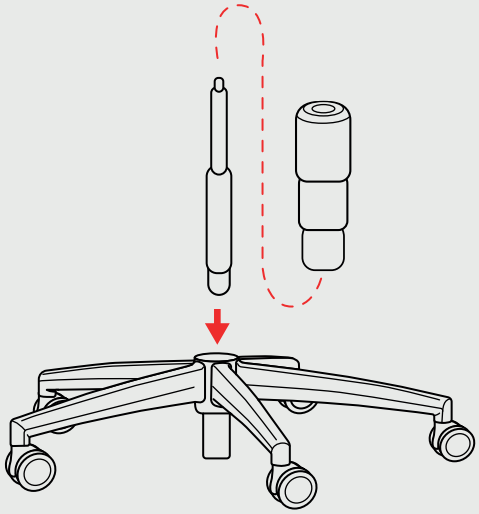

4 Fußkreuz hinstellen und Gasfeder ohne Kraftaufwand reinstecken, dann die Kunststoffhülse über die Gasfeder stülpen.

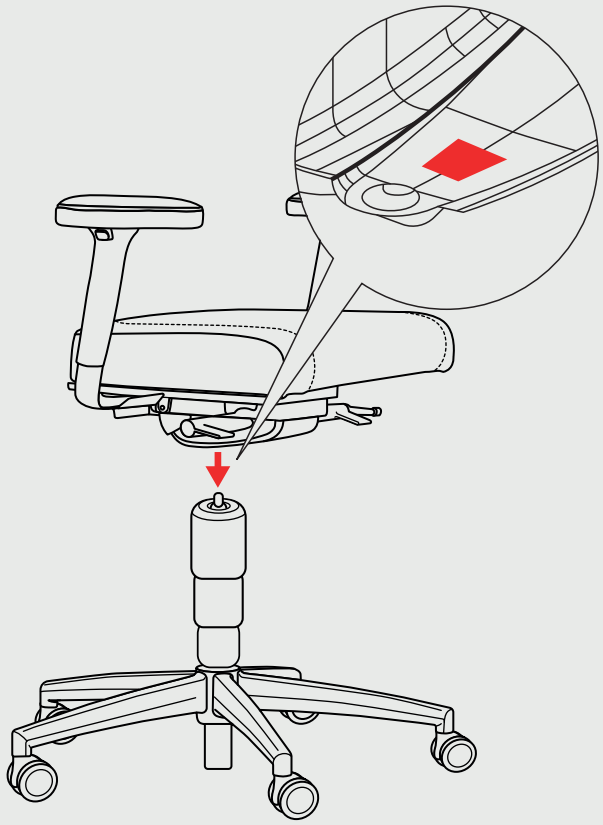

5 Sitzfläche auf Gasfeder setzen. Dabei darauf achten, dass das Loch vor dem roten Aufkleber genutzt wird.

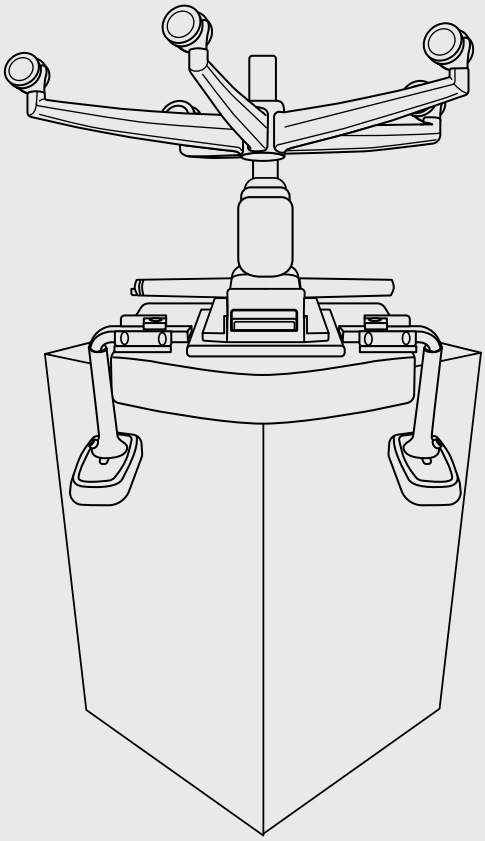

6 Fertig montierte Sitzfläche mit dem Fußkreuz verkehrt herum auf die Ecke des Kartons legen.

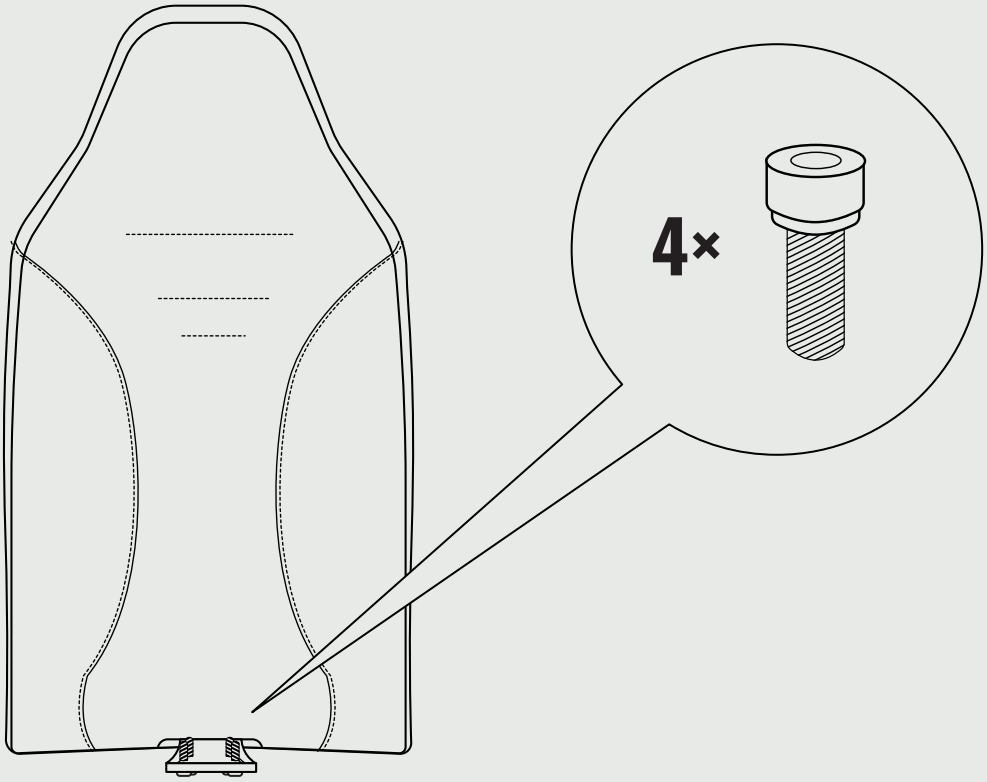

7 Nimm die Rückenlehne und bau die Pappe vom Verbindungsstück mit den vier Schrauben ab.

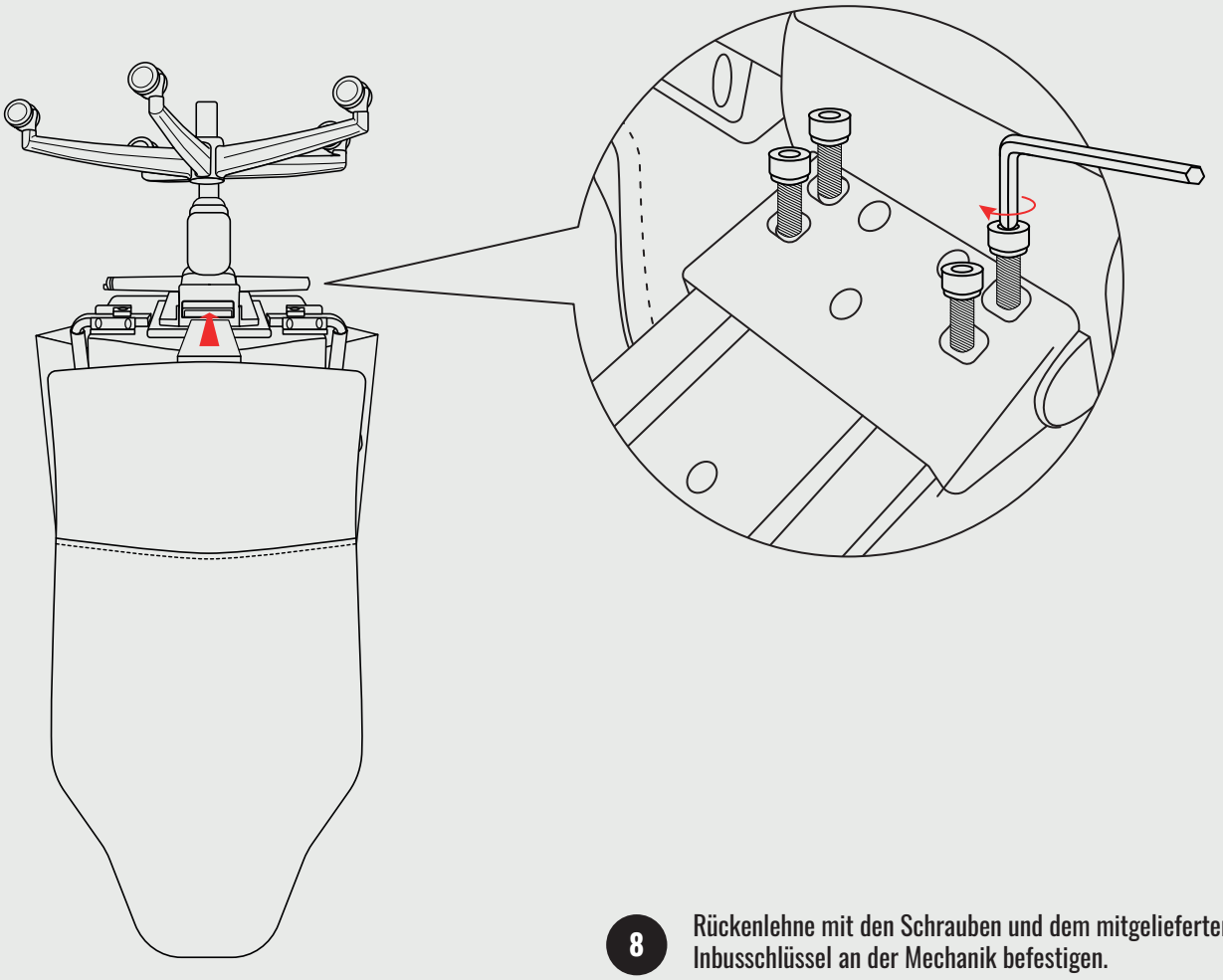

8 Rückenlehne mit den Schrauben und dem mitgelieferten Inbusschlüssel an der Mechanik befestigen.

FERTIG!

CONTENT CHECKLIST

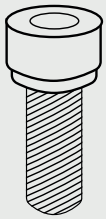

4× Schrauben

1× Inbusschlüssel

1× Gasfeder

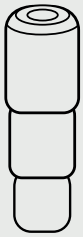

1× Kunststoffhülse

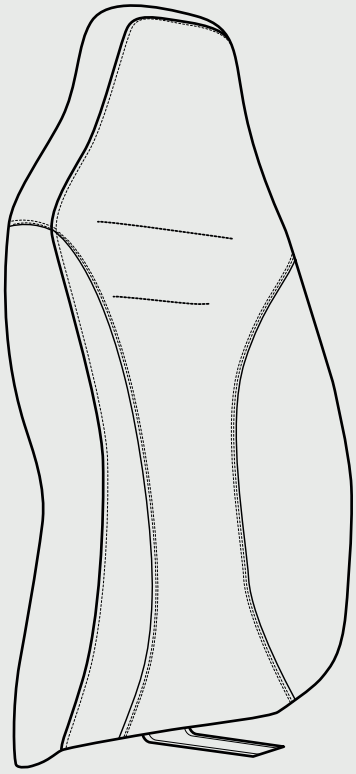

1× Rückenlehne

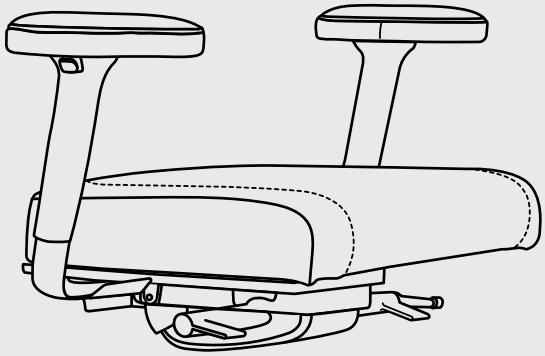

1× Sitzfläche mit vormontierter Mechanik und Armlehnen

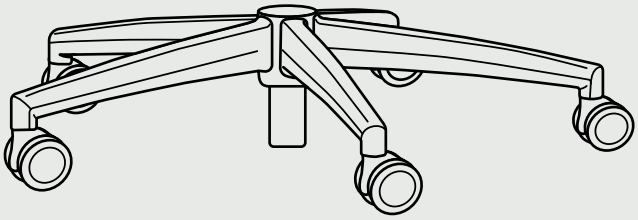

1× Fußkreuz mit Rollen